令和4年度　いすみ市役所組織図

令和４年４月１日
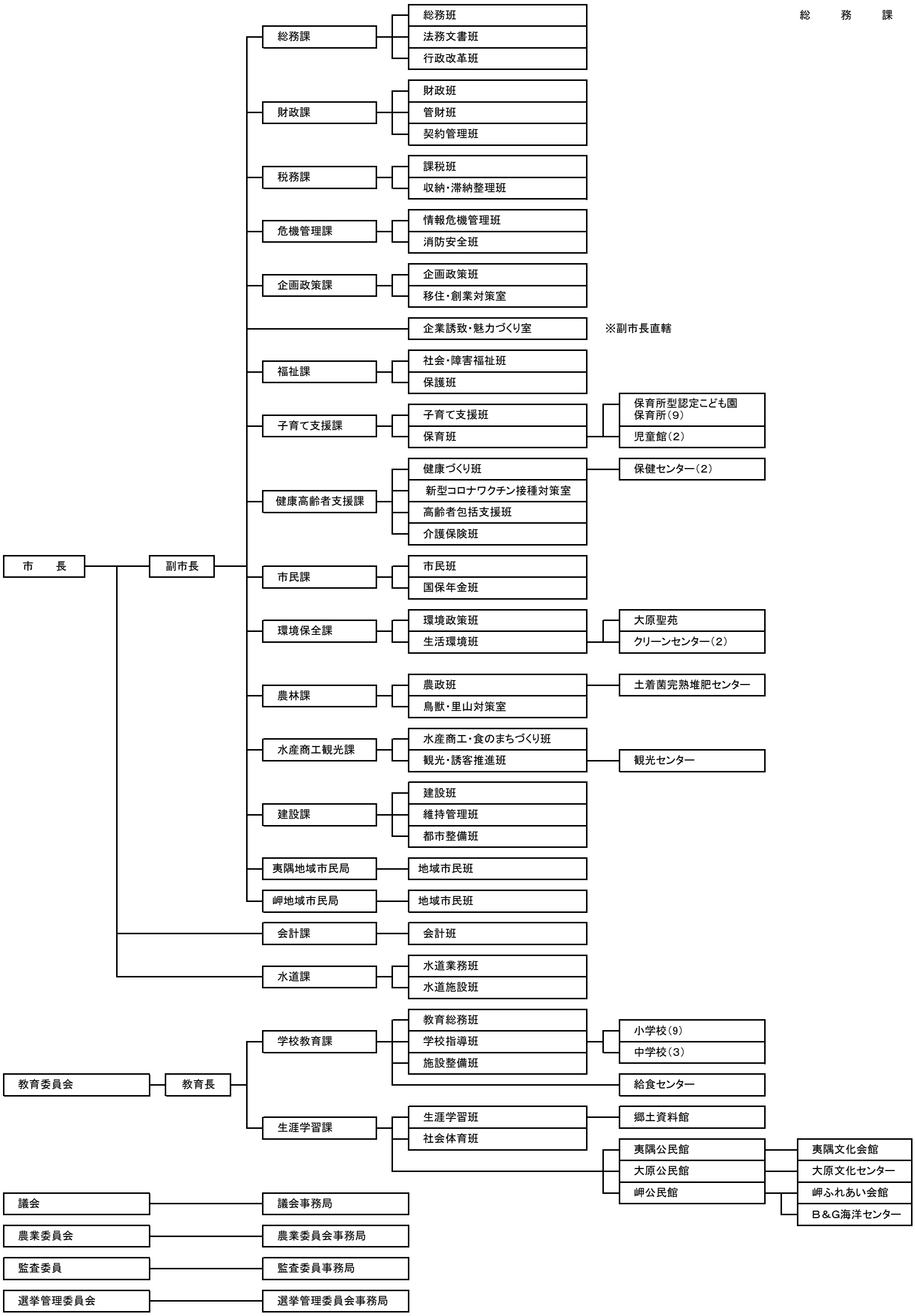
総　　務　　課