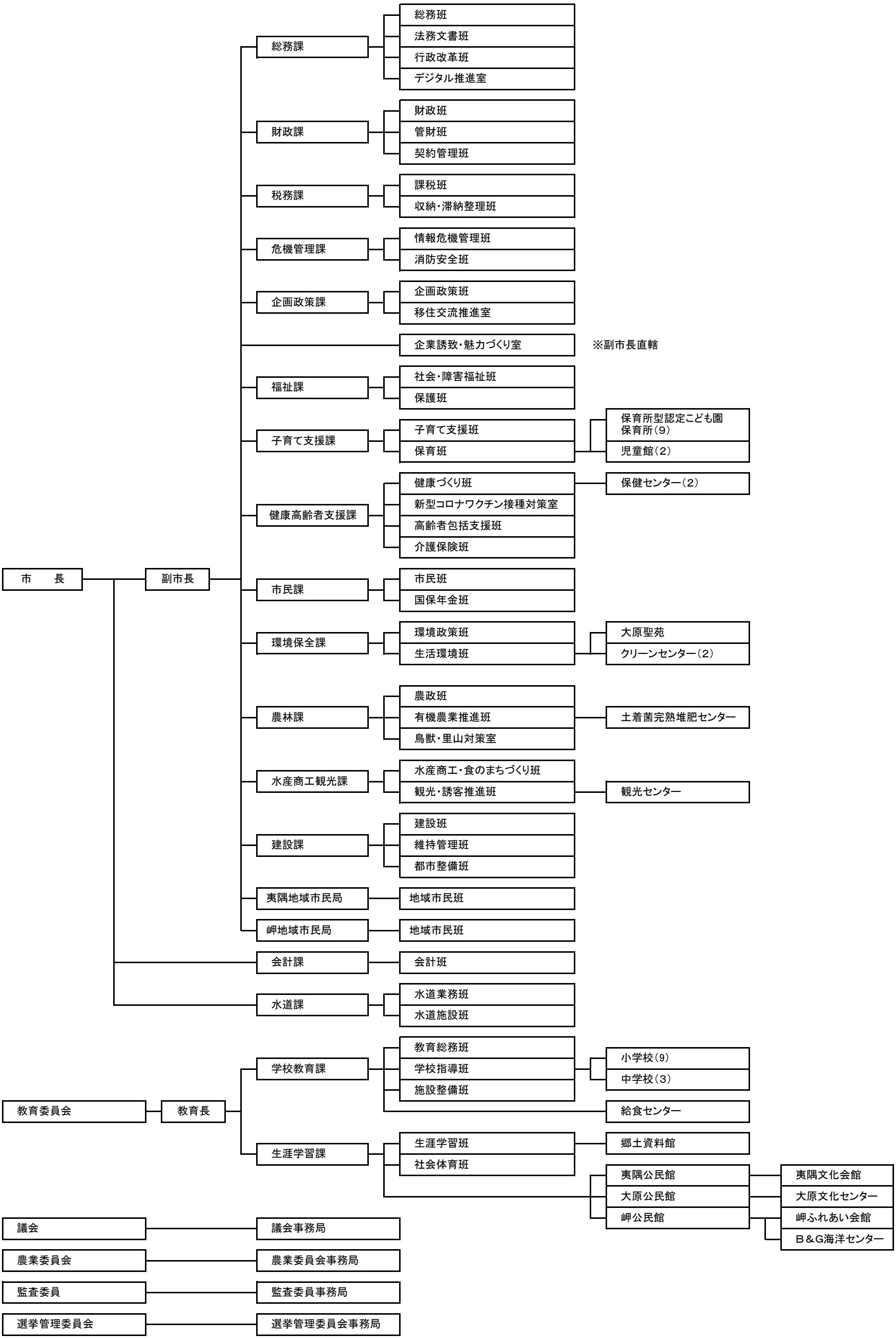令和5年度いすみ市行政組織