平成30年度　いすみ市行政組織図
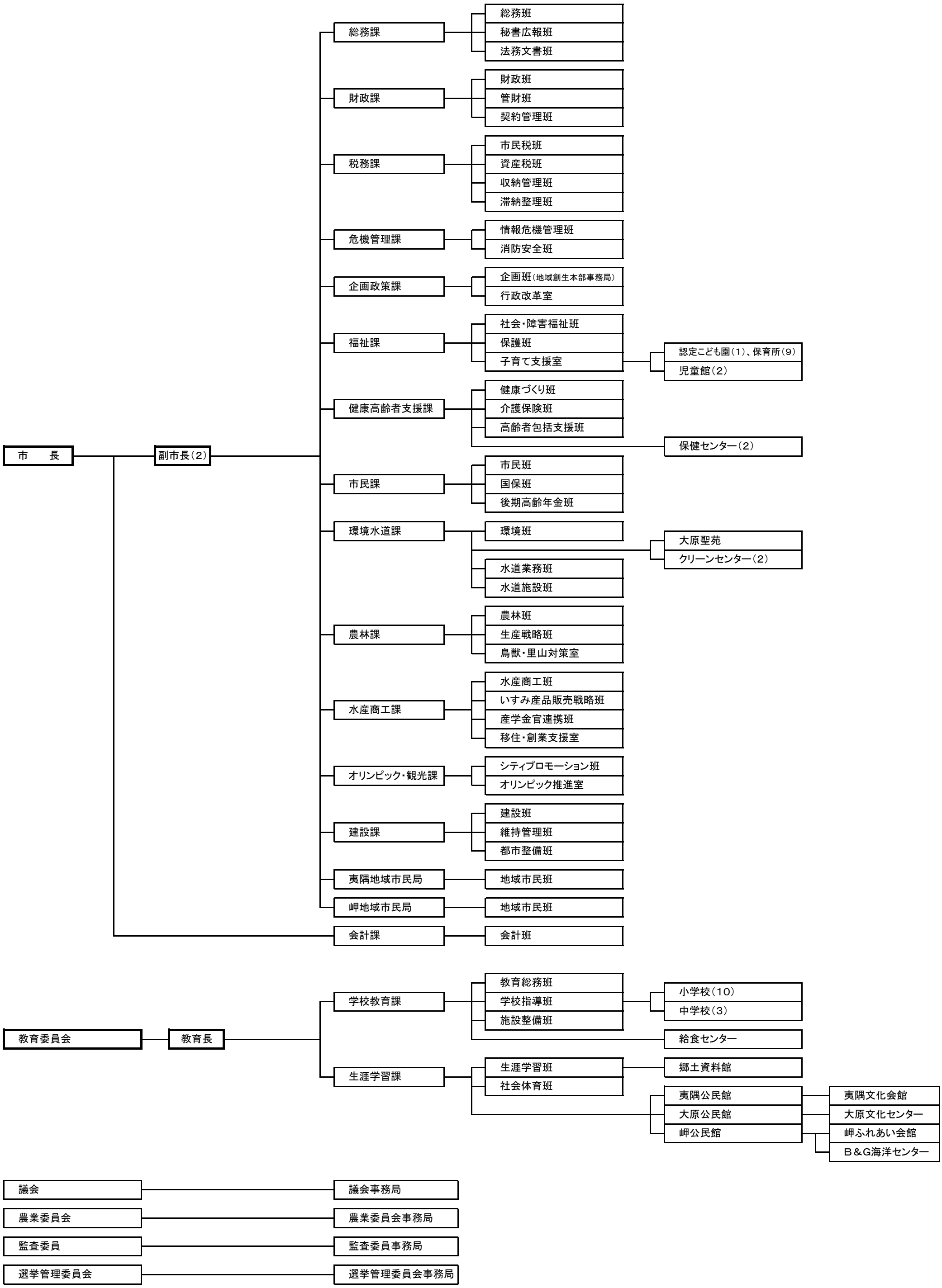
平成30年4月1日現在
総務課