令和2年度　いすみ市役所組織図
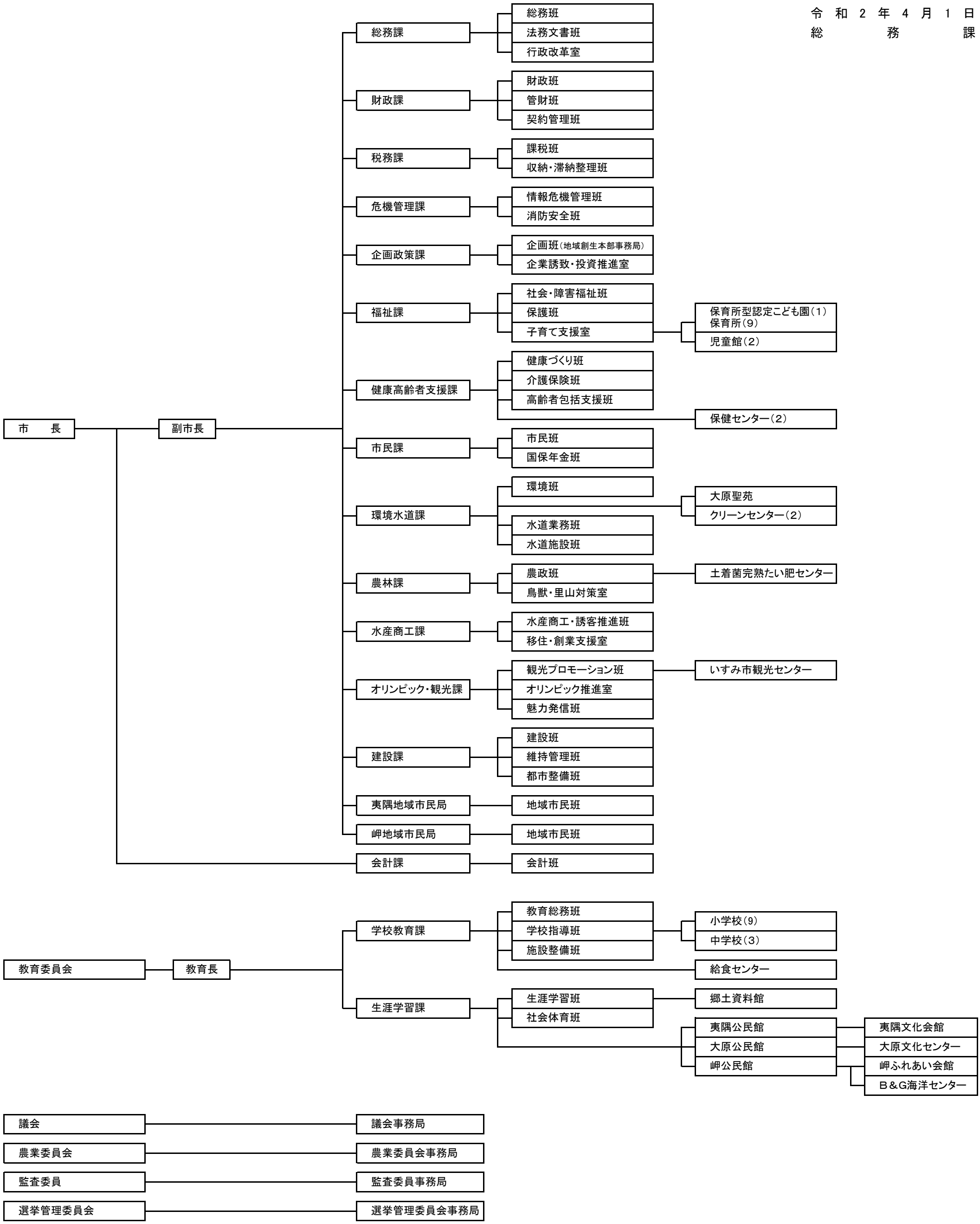
令　和　2　年　4　月　1　日
総　　務　　課