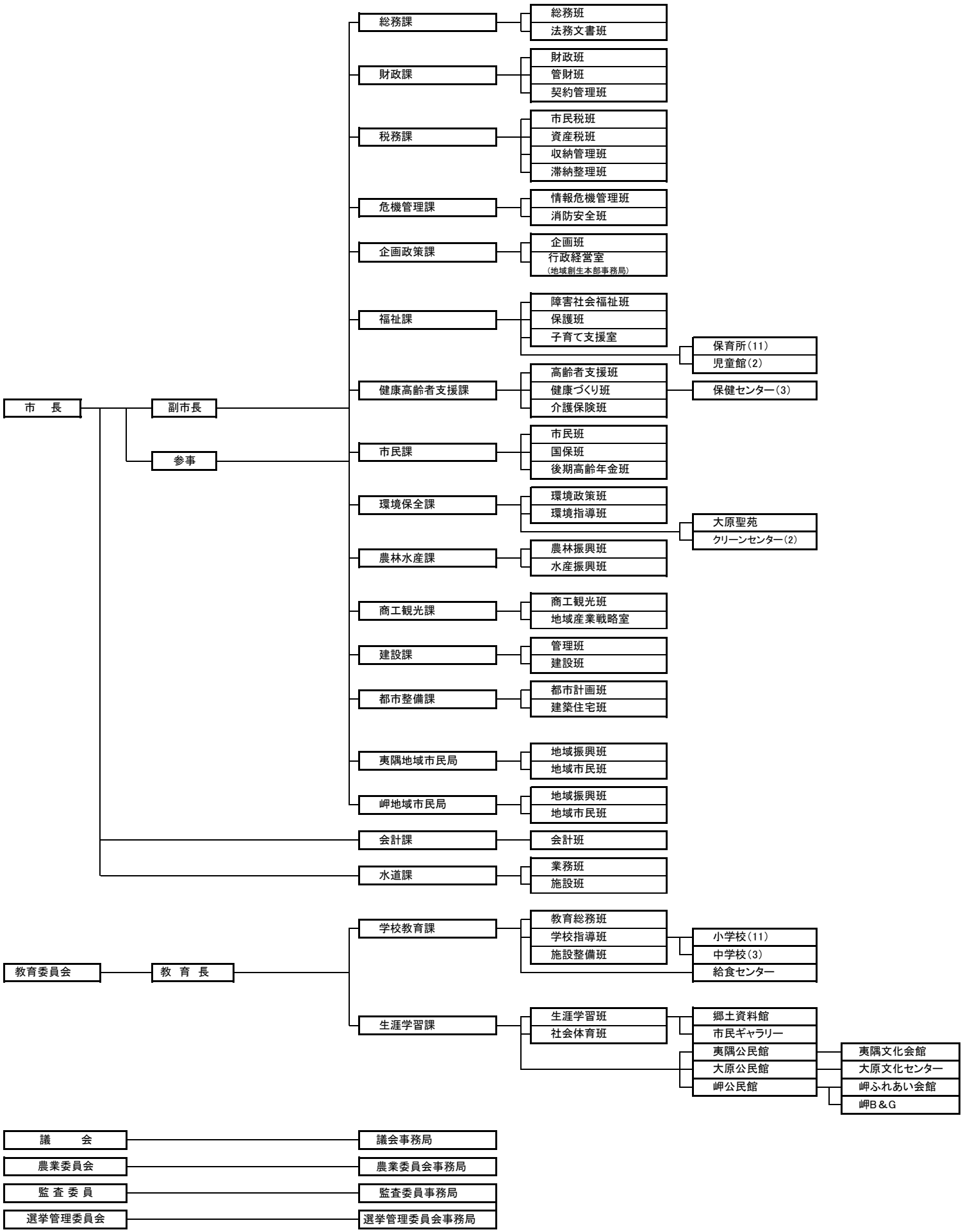平成27年度　いすみ市行政組織図